Série Pro

ISO 9001

Extintores de Incêndio

Extintor Portátil Púrpura-K - 2,5 Kg.

Extintor de incêndio portátil, com carga de púrpura-k, fabricado com a norma ABNT NBR 15808, fabricado em chapa de aço carbono. Pressurizado com nitrogênio, válvula gatilho com rosca M30x1,5 e acoplado um indicador de pressão com escala de 0 a 21 kgf/cm² (0 a 2,06 Mpa) e o'ring, para que não haja vazamento do gás expelente.
Esse extintor foi projetado para o uso em instalações Petrolíferas, pela sua característica de alta capacidade extintora e dimensões reduzidas, que confere mobilidade e alta performance

Destinado à proteção e combate aos riscos de incêndio em líquidos inflamáveis (classe B) incluindo equipamentos elétricos energizados (classe C), o agente extintor Púrpura-K é fabricado a base de bicarbonato de potássio com aditivos que o tornam um dos agentes mais eficientes em riscos de fogo classe B.
Temperatura de operação: -10 a 50°C.

Especificações

Recipiente

Fabricado a partir de uma chapa plana de aço carbono, calandrada, com fundo e cúpula estampados a frio, soldado pelo processo MIG, incluindo a abertura para o agente extintor (gargalo). No cilindro é efetuado ensaio hidrostático, a uma pressão de 30 kgf/cm², o qual deve ser refeito a cada 5 anos, a partir da data de fabricação conforme norma ABNT NBR 15808.

Acabamento

Desengraxado, decapado e fosfatizado. Pintado externamente em pintura eletrostática a pó na cor vermelha. Aderência à pintura com grau máximo GR-1, resistência a corosão - 240 horas admissível em exposição à névoa salina.

Válvula

Tipo gatilho com rosca M30 x 1,5.

Indicador de Pressão

Fabricado em bourdon espiral de 0 a 21 kgf/cm² (1,03 MPa), com rosca 1/8" - 27 NPT.

Mangueira

Borracha com trama de nylon, acoplada uma luva de empatação e conexão com rosca M14x1,5mm para ser roscada na válvula e para a saída do gás, uma luva de empatação e difusor de descarga,medidas do subconjunto das mangueiras é diâmetro ½" x 350mm

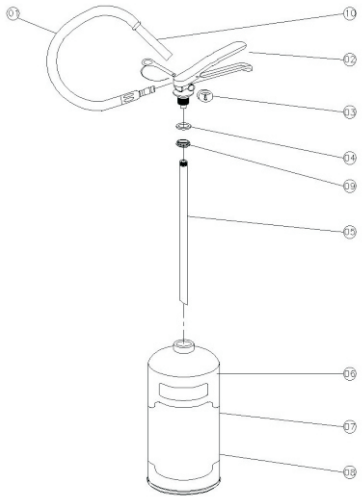

- **(01)** Mangueira de borracha Ø 1/2";
- **(02)** Válvula de Descarga;
- **(03)** Indicador de pressão;
- **(04)** O'Ring;
- **(05)** Tubo sifão roscado;
- **(06)** Selo do INMETRO NBR 10721;
- **(07)** Quadro de instruções;
- **(08)** Recipiente;
- **(09)** Bucha da Vávula;
- **(10)** Bico de saída;

Código	4.360.222.021
Capacidade	**2,5 KG**
Capacidade Extintora	40-B:C
Código de Projeto	4850
Recipiente Ø	138 mm
Peso Cheio	4,77 kg
Peso Vazio	2,5 kg
Altura	345 mm

*Medidas aprox.

Dados sujeitos a alteração.

Direitos de reprodução reservados.

Bucka Indústria e Comércio LTDA

ADM E VENDAS: +55 11 3935-4280 - VENDAS (exceto SP): 0800-7713188 - FAX: +55 11 3935-4287
www.buckaspiero.com.br - bucka@buckaspiero.com.br